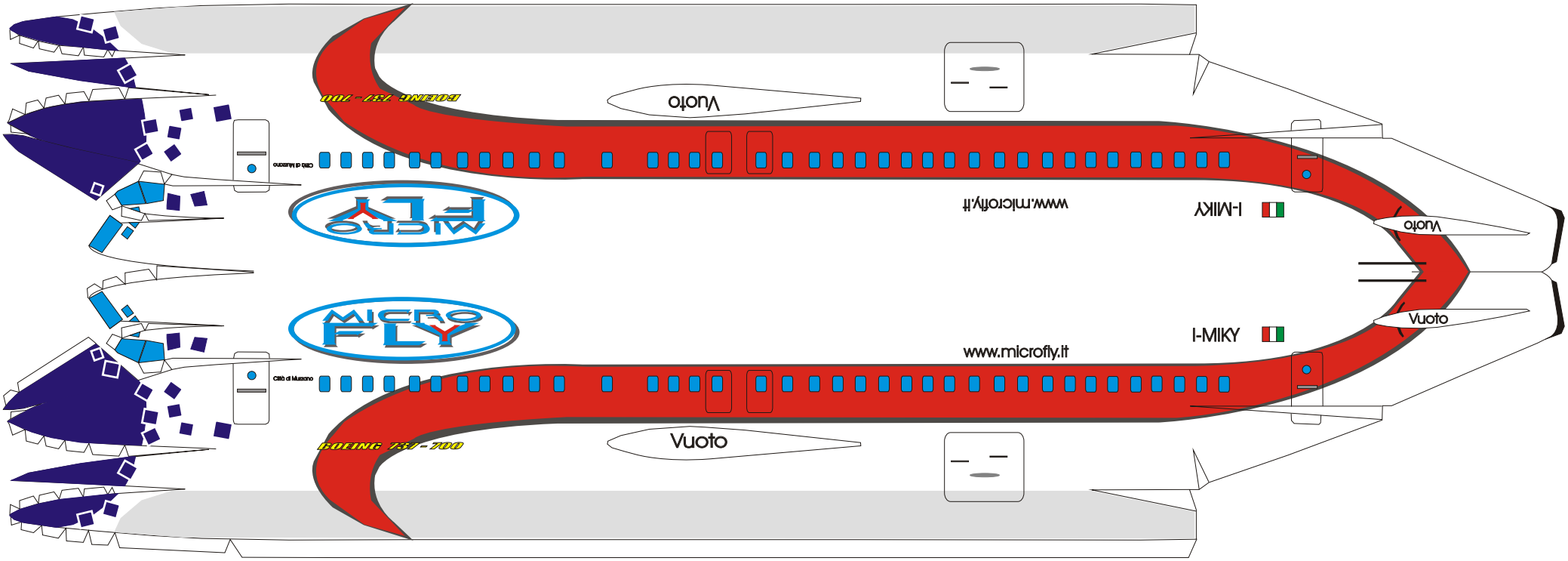
Vuoto
BOEING 737 - 700
Città di Muzzano
MICRO FLY
I-MIKY
www.microfly.it
Vuoto
Vuoto
MICRO FLY
I-MIKY
www.microfly.it
Città di Muzzano
BOEING 737 - 700
Vuoto

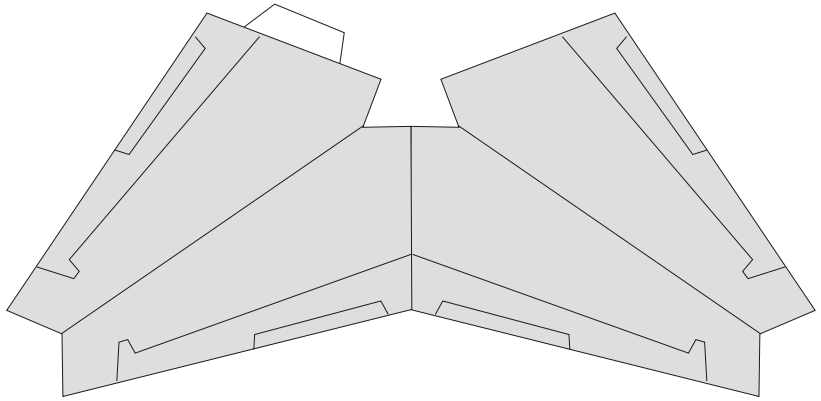

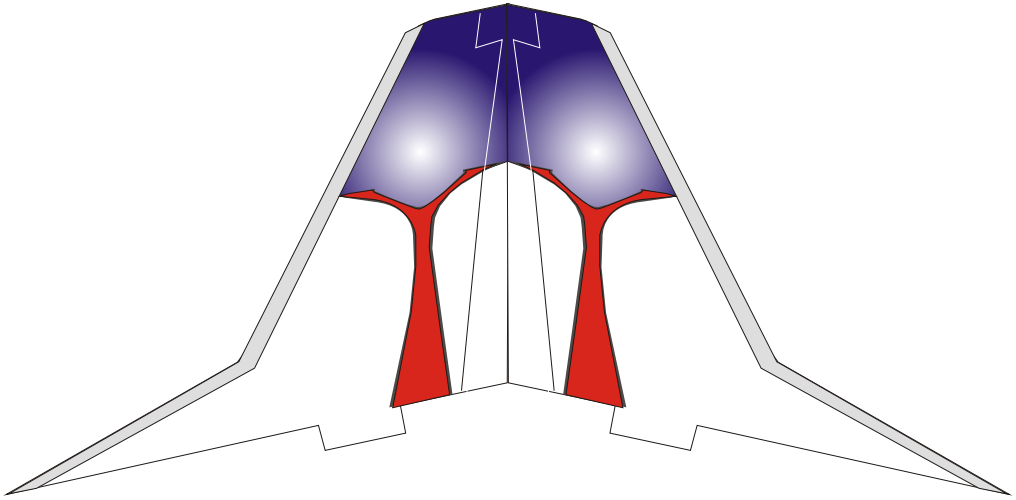

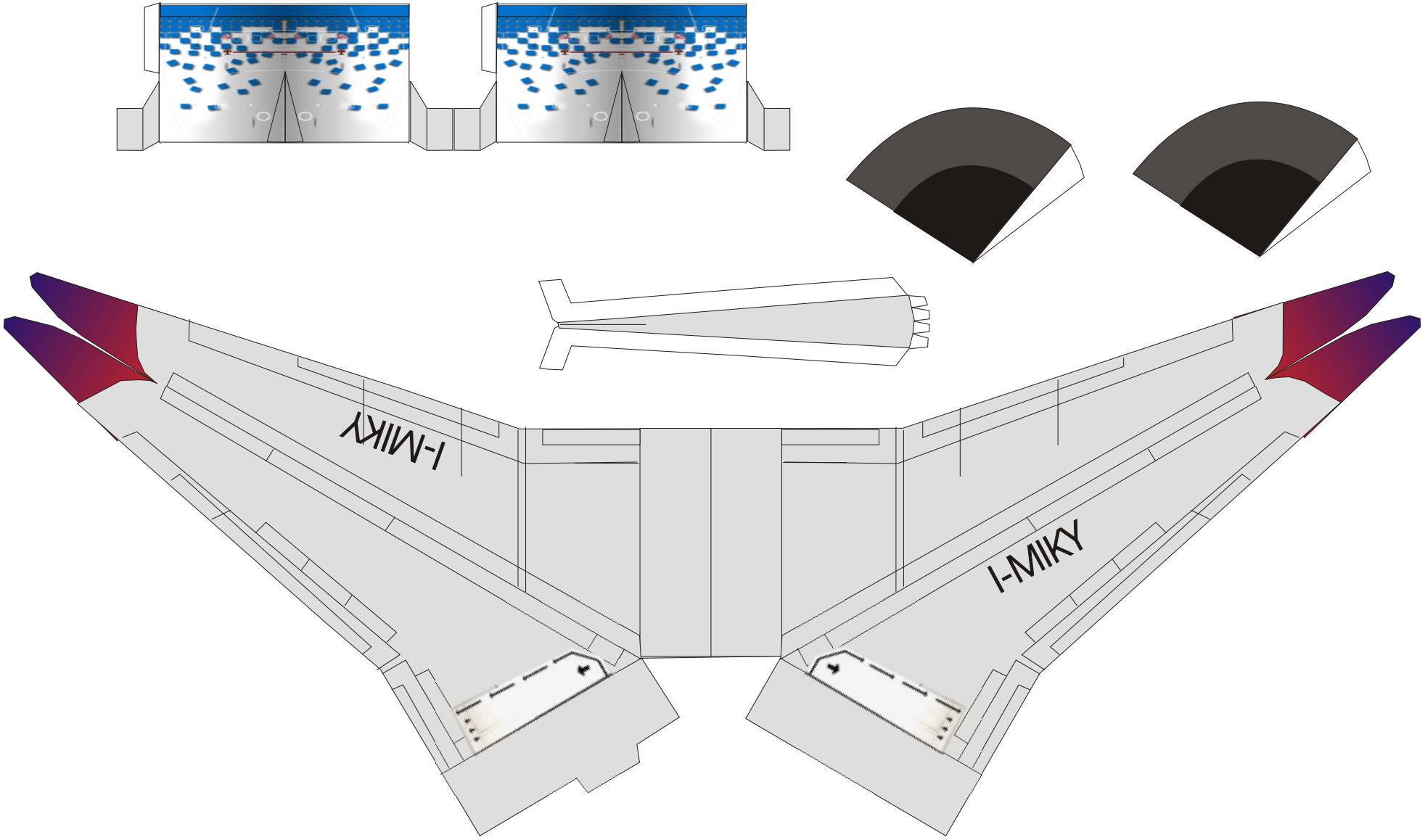
I-MIKY
I-MIKY